Ｎｏ	年　月　日	訂　正　記　事	担当	検印
1				

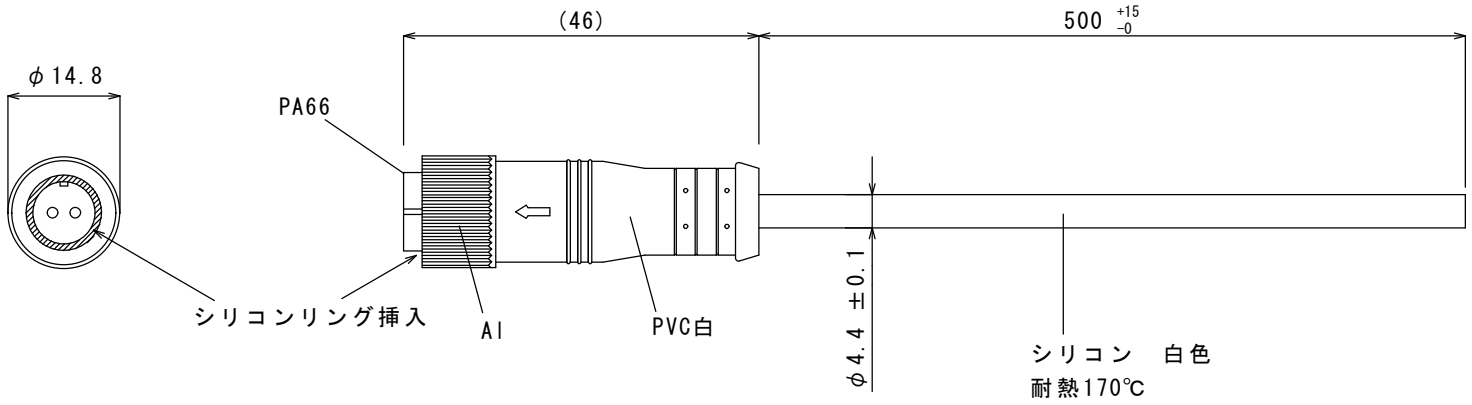

注記）

※シリコンリング　6Φ2個使用

※リード線:AWG22　（白＋/黒－）
（シリコン）

※IP65

設計	吉田	製図	谷山	検図	指方	作図	2021年3月19日	尺度	1：1
		材質				品名	FMP-1 出力側接続コネクターIP65		
ＦＫＫ株式会社						図番	F7213010		